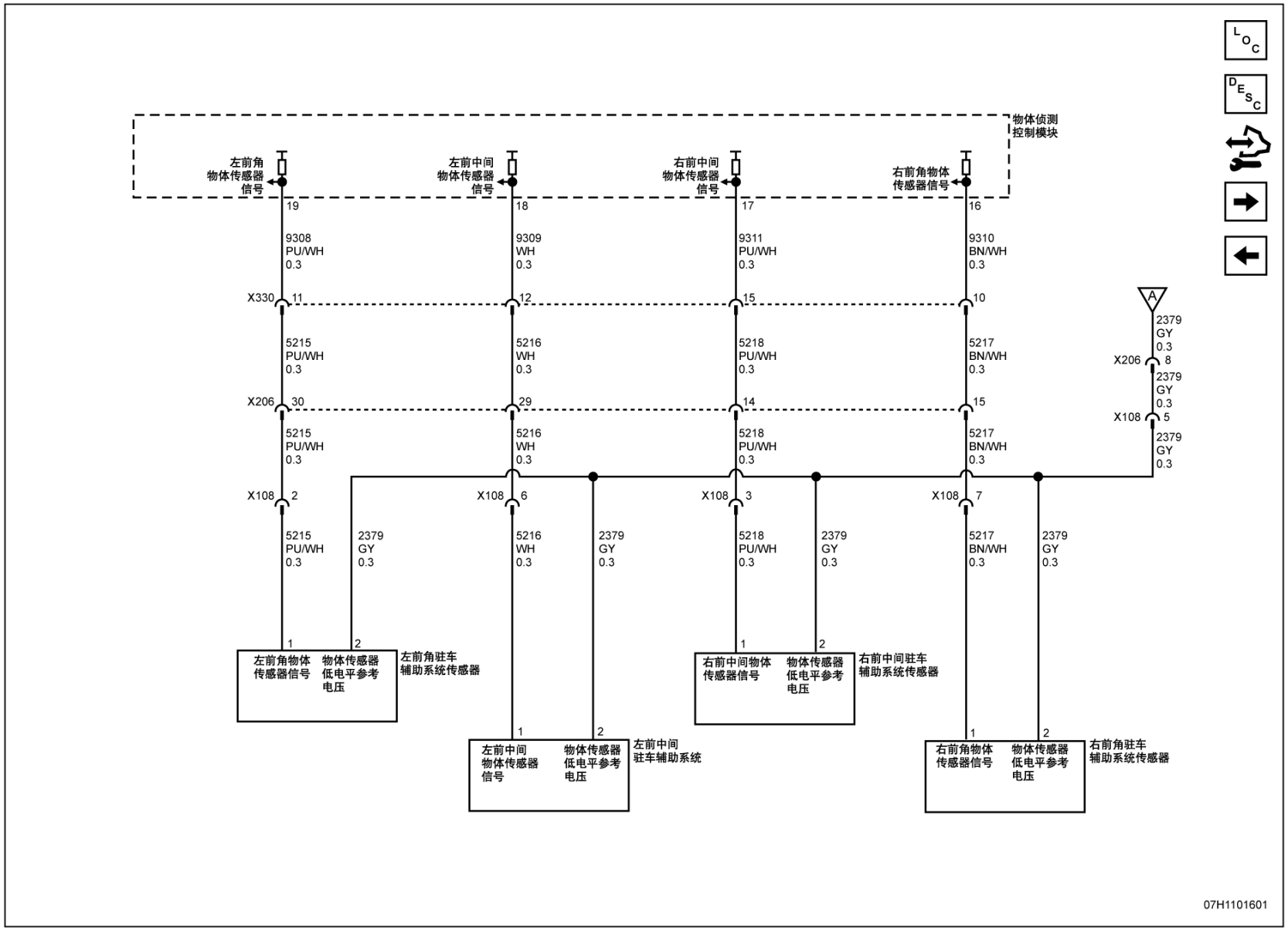
物体侦测
控制模块
左前角
物体传感器
信号
左前中间
物体传感器
信号
右前中间
物体传感器
信号
右前角物体
传感器信号
19
18
17
16
9308
PU/WH
0.3
9309
WH
0.3
9311
PU/WH
0.3
9310
BN/WH
0.3
X330
11
12
15
10
5215
PU/WH
0.3
5216
WH
0.3
5218
PU/WH
0.3
5217
BN/WH
0.3
X206
30
29
14
15
5215
PU/WH
0.3
5216
WH
0.3
5218
PU/WH
0.3
5217
BN/WH
0.3
X108
2
X108
6
X108
3
X108
7
5215
PU/WH
0.3
2379
GY
0.3
5216
WH
0.3
2379
GY
0.3
5218
PU/WH
0.3
2379
GY
0.3
5217
BN/WH
0.3
2379
GY
0.3
A
2379
GY
0.3
X206
8
2379
GY
0.3
X108
5
2379
GY
0.3
1
2
左前角物体
传感器信号
物体传感器
低电平参考
电压
左前角驻车
辅助系统传感器
1
2
左前中间
物体传感器
信号
物体传感器
低电平参考
电压
左前中间
驻车辅助系统
1
2
右前中间物体
传感器信号
物体传感器
低电平参考
电压
右前中间驻车
辅助系统传感器
1
2
右前角物体
传感器信号
物体传感器
低电平参考
电压
右前角驻车
辅助系统传感器
07H1101601